仮設低圧分電盤(標準在庫品)

① 主幹盤

P100－1型（13kg）

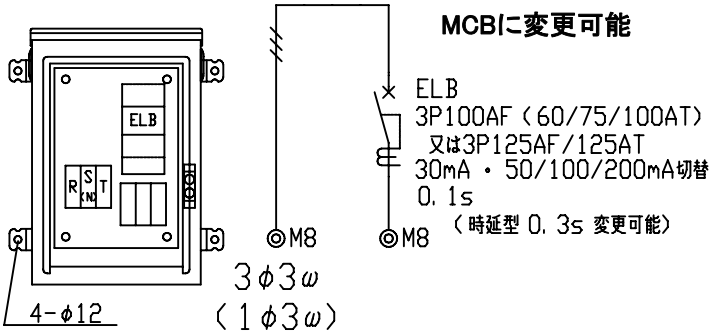

P400－1型（40kg）

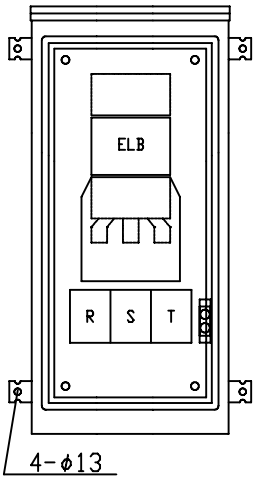

P200－1型（18kg）

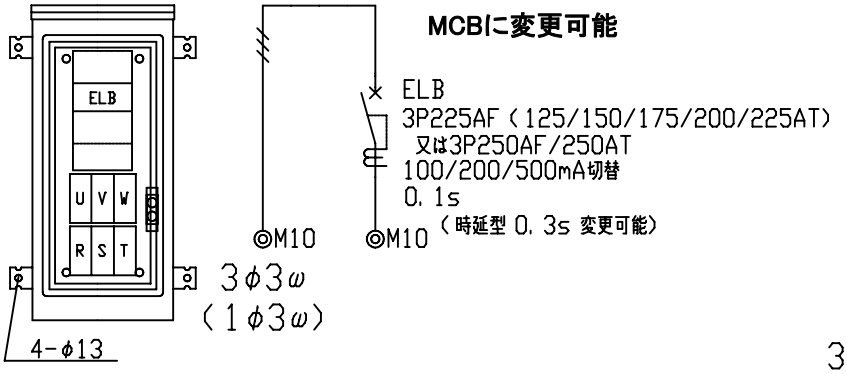

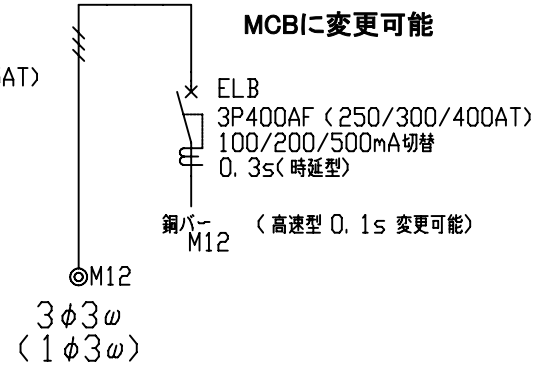

P600－1型（55kg）

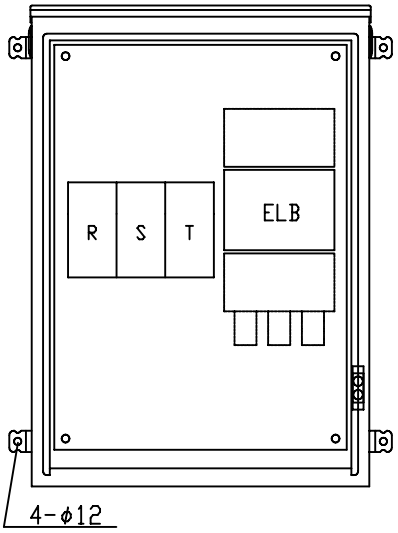

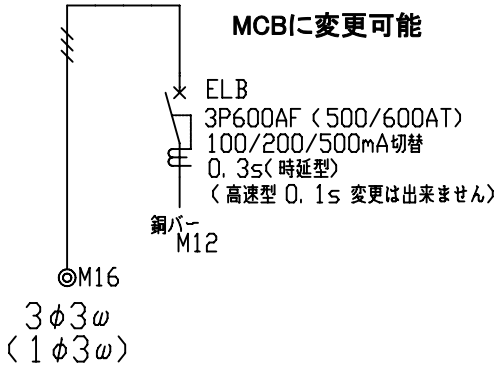

主　幹　盤（電灯・動力兼用）				BOX寸法（金具取付ピッチ）		
型　式	引込端子台	主遮断器	端子台	ヨコ	タテ	フカサ
P100-1	3P100A用（～38sq）	ELB 3P 60～125A	38sq用	300 (350)	400 (310)	200
P200-1	3P200A用（～100sq）	ELB 3P125～250A	100sq用	250 (300)	500 (400)	200
P400-1	3P400A用（～200sq）	ELB 3P250～400A	銅バー	350 (400)	700 (600)	260
P600-1	3P600A用（～325sq）	ELB 3P500～600A	銅バー	600 (650)	800 (710)	200

② 鉄製コンセント盤

単相二線用 (5. 5kg)

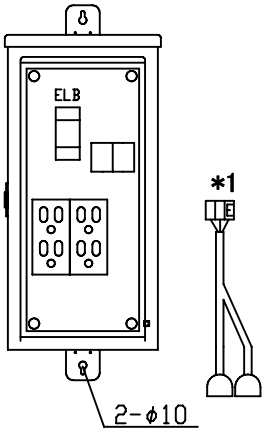

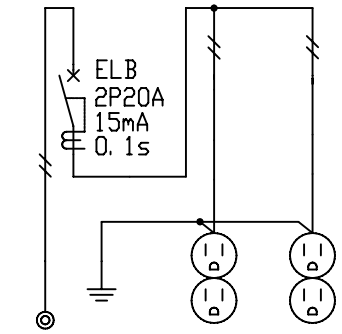

1φ2ω　*1(防水コネクター変更可能)

単相三線用 (6. 0kg)

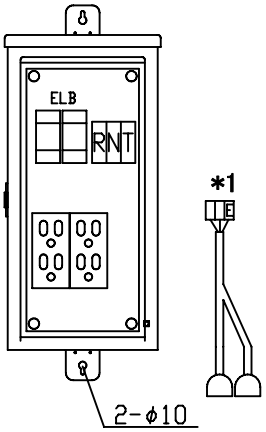

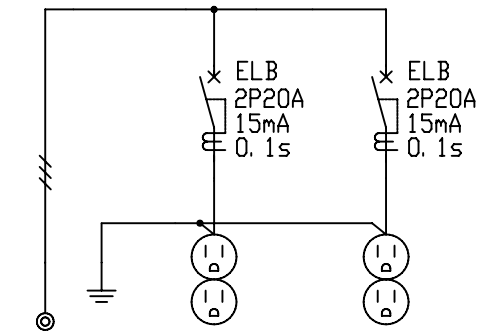

1φ3ω　*1(防水コネクター変更可能)

鉄製コンセント盤						BOX寸法(金具取付ピッチ)		
型式	主幹		分岐					
	引込端子台	遮断器	遮断器	端子台	E付Wコンセント	ヨコ	タテ	フカサ
単相二線用	2P20A用 (～5.5sq)	ELB 2P20A			2個	200	400 (480)	160
単相三線用	3P60A用 (～14sq)		ELB 2P20A×2回路		2個	200	400 (480)	160

③-1 電灯分電盤

S50－5型 (20kg)

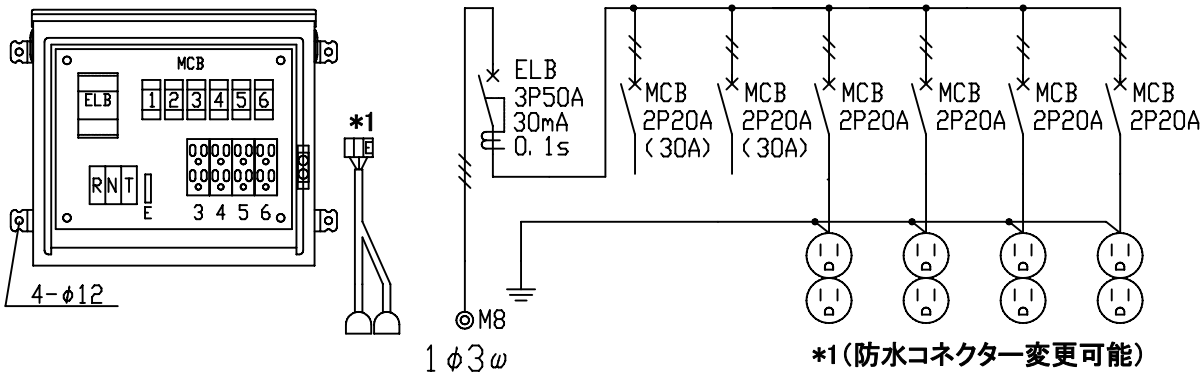

S100－8型 (27kg)

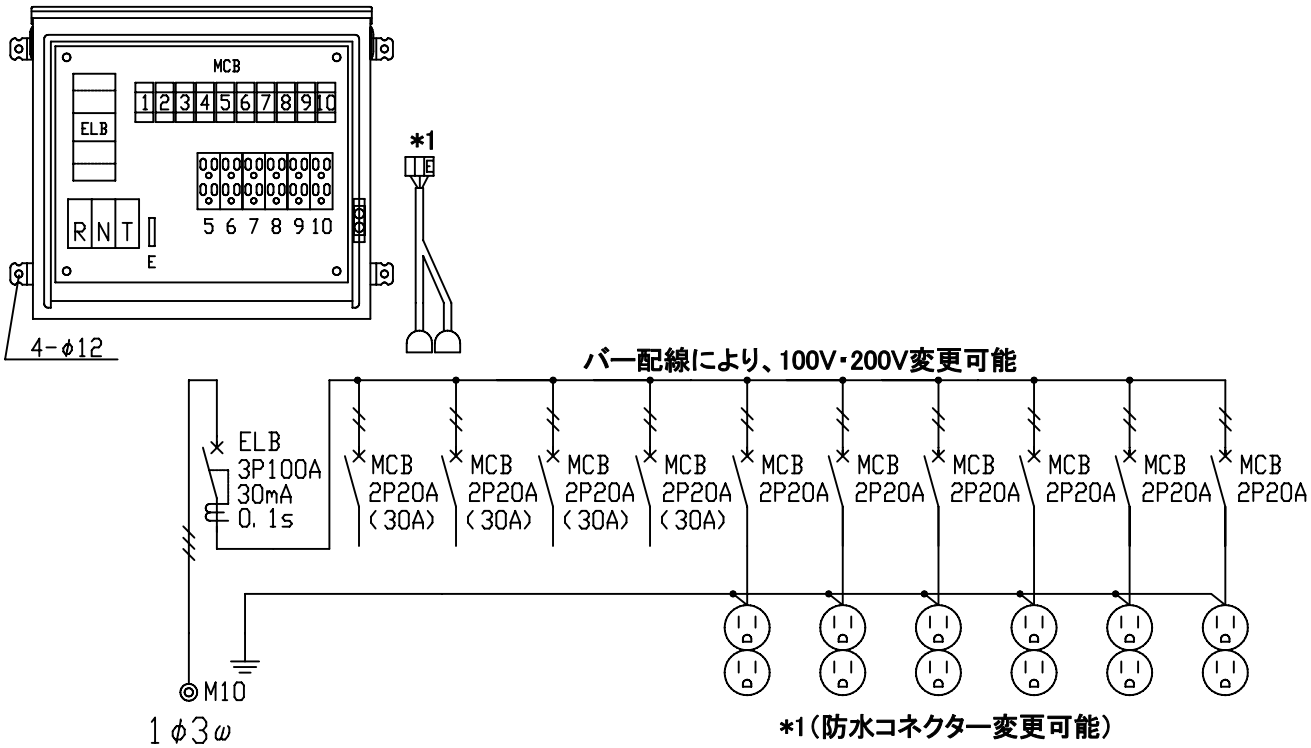

電灯分電盤						BOX寸法 (金具取付ピッチ)		
型式	主幹		分岐					
	引込端子台	遮断器	遮断器	端子台	E付Wコンセント	ヨコ	タテ	フカサ
S50－5	3P100A用 (～38sq)	ELB 3P50A	MCB 2P20A×6回路		4個	500 (550)	400 (310)	200
S100－8	3P200A用 (～100sq)	ELB 3P100A	MCB 2P20A×10回路		6個	600 (650)	500 (410)	200

③-2 電灯分電盤(分岐ブレーカ＝ELB)

S50－5E型 (20kg)

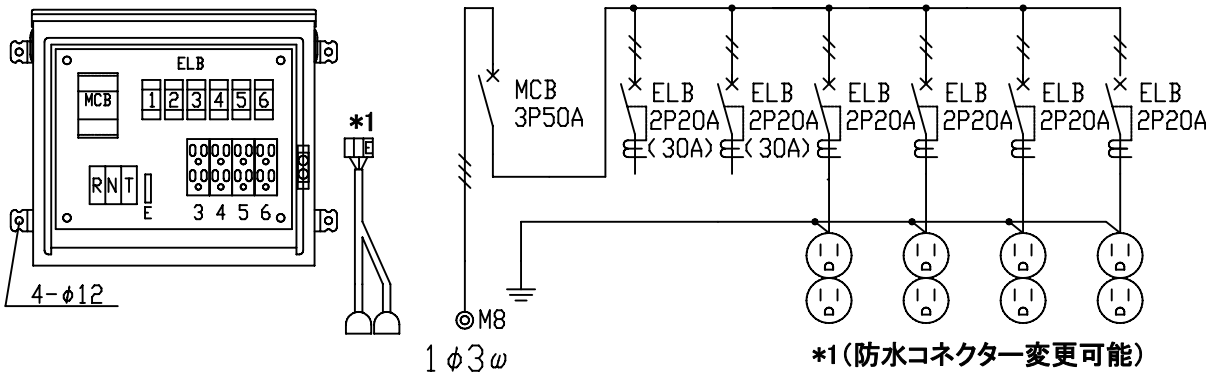

S100－8E型 (27kg)

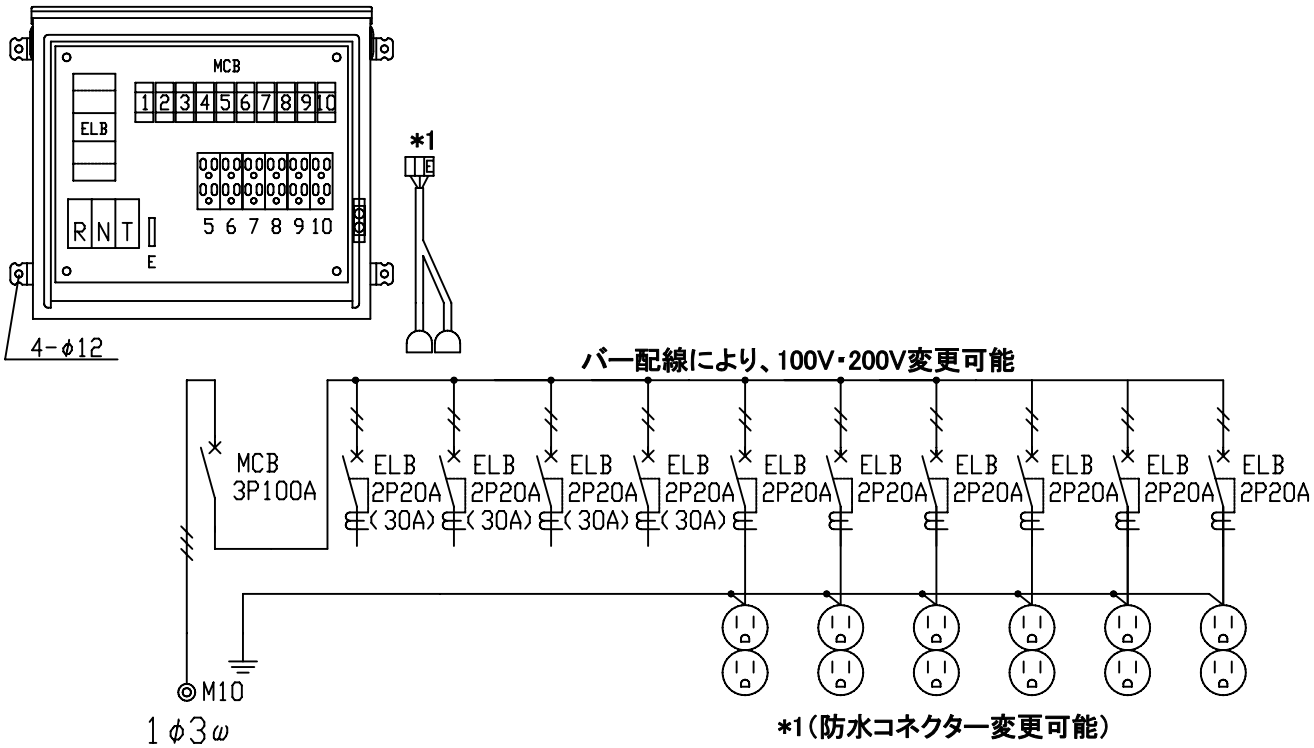

電灯分電盤(分岐ブレーカ＝ELB)						BOX寸法(金具取付ピッチ)		
型式	主幹		分岐					
	引込端子台	遮断器	遮断器	端子台	E付Wコンセント	ヨコ	タテ	フカサ
S50-5E	3P100A用 (～38sq)	MCB 3P50A	ELB 2P20A×6回路		4個	500 (550)	400 (310)	200
S100-8E	3P200A用 (～100sq)	MCB 3P100A	ELB 2P20A×10回路		6個	600 (650)	500 (410)	200

④-1 送りBK付電灯分電盤

S53－5型 （20kg）

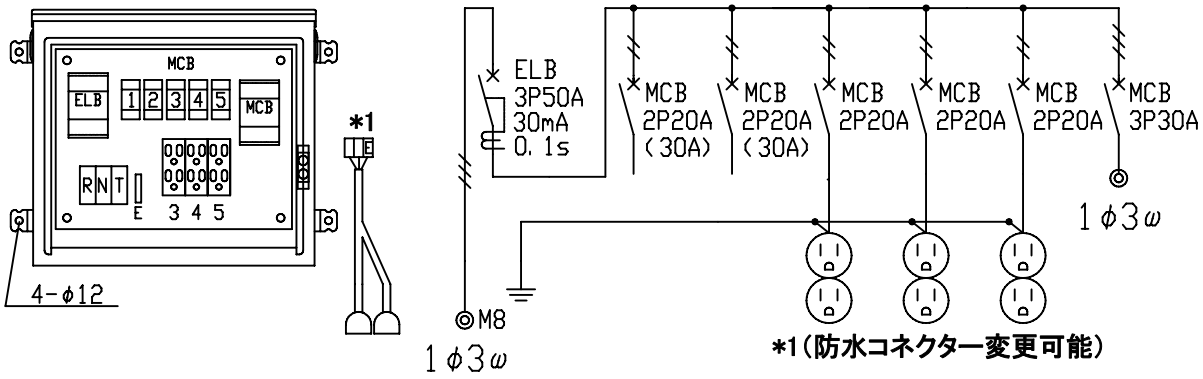

S105－8型 （27kg）

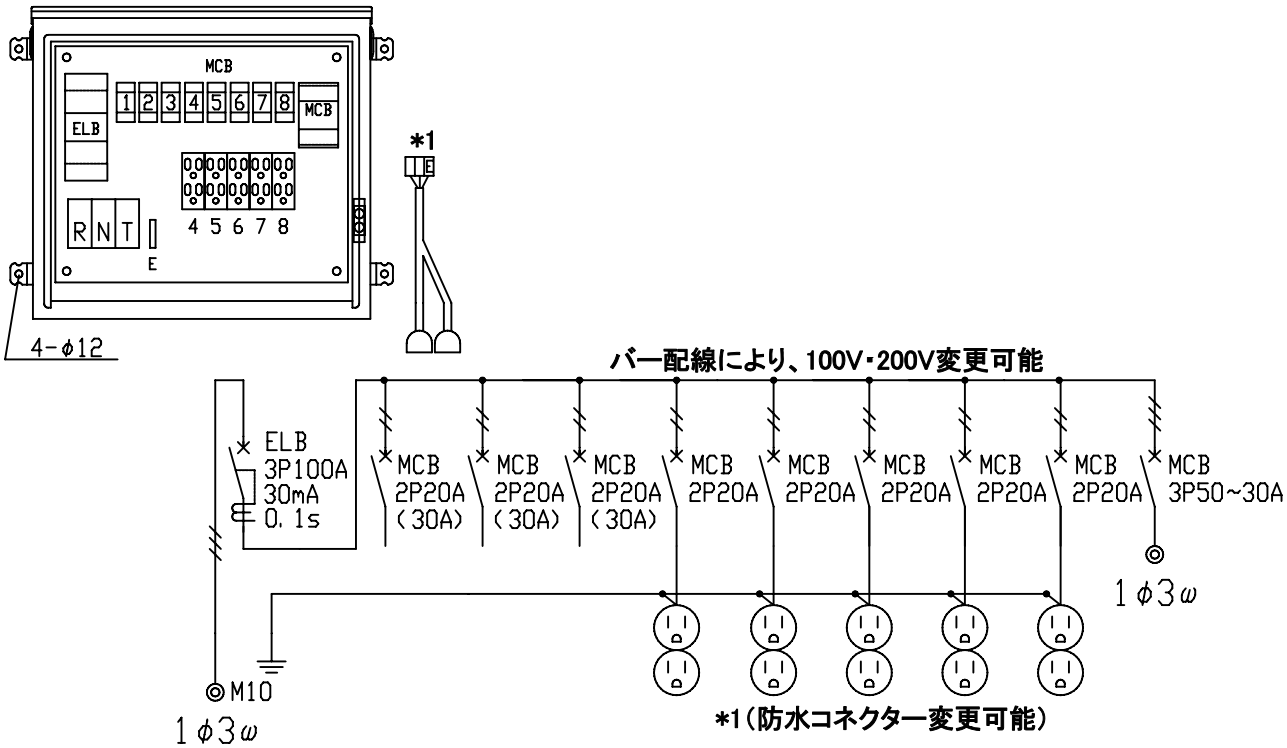

送りＢＫ付電灯分電盤						ＢＯＸ寸法（金具取付ピッチ）		
型式	主幹		分岐					
	引込端子台	遮断器	遮断器	端子台	Ｅ付Ｗコンセント	ヨコ	タテ	フカサ
Ｓ５３－５	３Ｐ１００Ａ用（～３８ｓｑ）	ＥＬＢ ３Ｐ５０Ａ	ＭＣＢ ２Ｐ２０Ａ×５回路	（～１４ｓｑ用）	３個	５００（５５０）	４００（３１０）	２００
			ＭＣＢ ３Ｐ３０Ａ×１回路					
Ｓ１０５－８	３Ｐ２００Ａ用（～１００ｓｑ）	ＥＬＢ ３Ｐ１００Ａ	ＭＣＢ ２Ｐ２０Ａ×８回路	（～１４ｓｑ用）	５個	６００（６５０）	５００（４１０）	２００
			ＭＣＢ ３Ｐ５０Ａ×１回路					

④-2 送りBK付電灯分電盤（分岐ブレーカ＝ELB）

S53－5E型 （20kg）

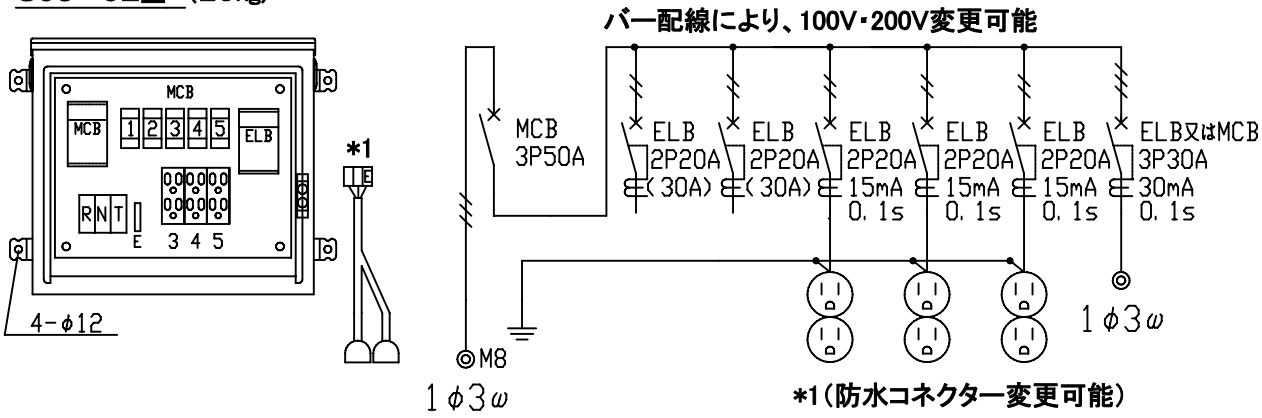

S105－8E型 （27kg）

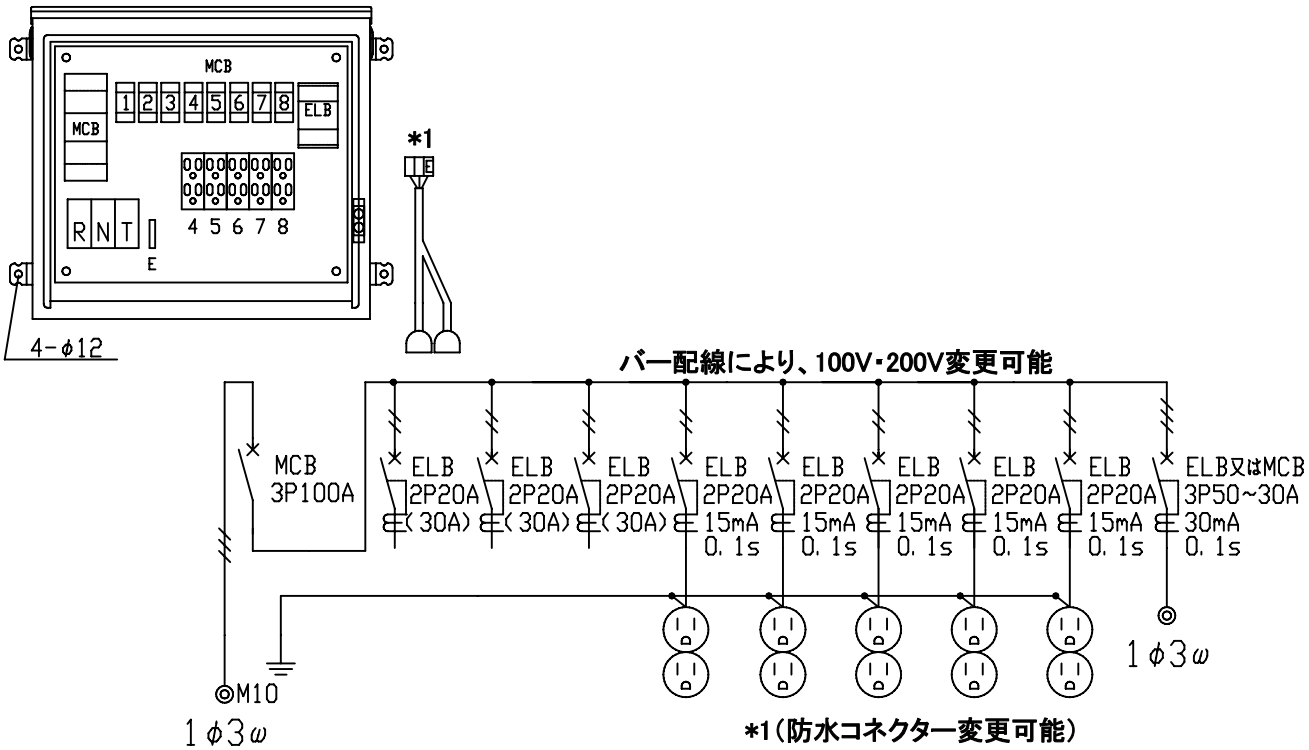

平成22年4月1日現在

送りＢＫ付電灯分電盤（分岐ﾌﾞﾚｰｶ＝ＥＬＢ）						ＢＯＸ寸法（金具取付ピッチ）		
型式	主幹		分岐					
	引込端子台	遮断器	遮断器	端子台	Ｅ付Ｗコンセント	ヨコ	タテ	フカサ
Ｓ53－5Ｅ	3Ｐ100Ａ用（～38sq）	ＭＣＢ 3Ｐ50Ａ	ELB 2Ｐ20Ａ×5回路	（～14sq用）	3個	500（550）	400（310）	200
			ELB又はＭＣＢ 3Ｐ30Ａ×1回路					
Ｓ105－8Ｅ	3Ｐ200Ａ用（～100sq）	ＭＣＢ 3Ｐ100Ａ	ELB 2Ｐ20Ａ×8回路	（～14sq用）	5個	600（650）	500（410）	200
			ELB又はＭＣＢ 3Ｐ50Ａ×1回路					

⑤-1　主幹付分電盤

若干のブレーカ容量変更は可能ですので、お問い合わせ下さい

L100－3型（23kg）

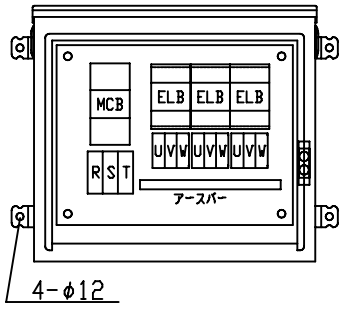

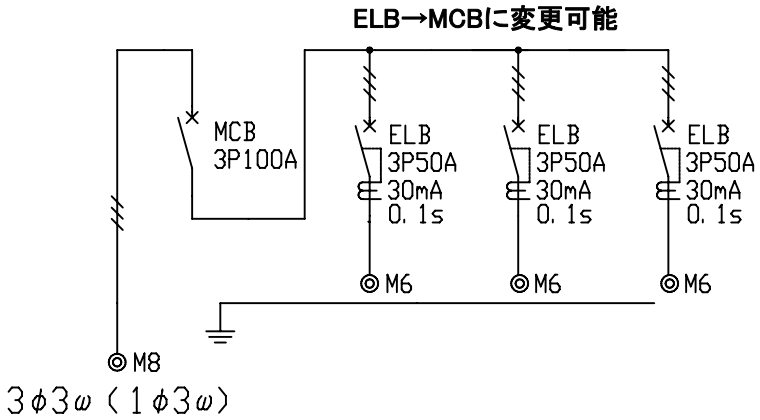

L150－3型（32kg）

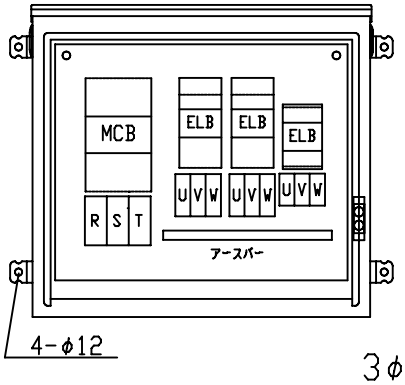

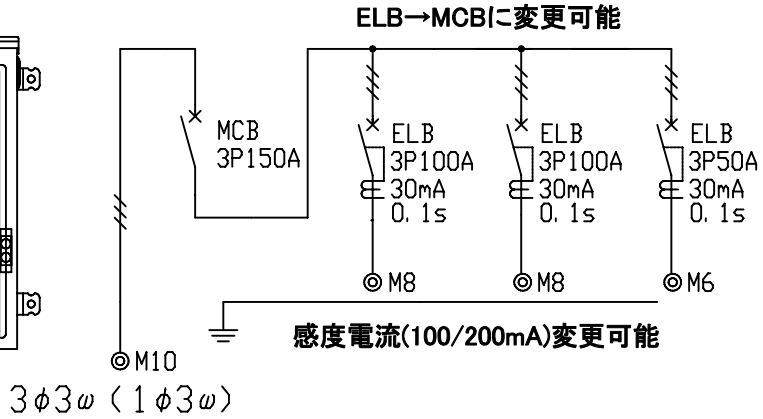

平成22年4月1日現在

主幹付分電盤（電灯・動力兼用）					BOX寸法（金具取付ピッチ）		
型式	主幹		分岐				
	引込端子台	遮断器	遮断器	端子台	ヨコ	タテ	フカサ
L100-3	3P100A用（～38sq）	MCB 3P100A	ELB 3P 50A×3回路	（14sq用）	500（550）	400（310）	200
L150-3	3P200A用（～100sq）	MCB 3P150A	ELB 3P100A×2回路 ELB 3P 50A×1回路	（38sq用） （14sq用）	600（650）	500（410）	200

⑤-2 主幹付分電盤

若干のブレーカ容量変更は可能ですので、お問い合わせ下さい

L200－3型（33kg）

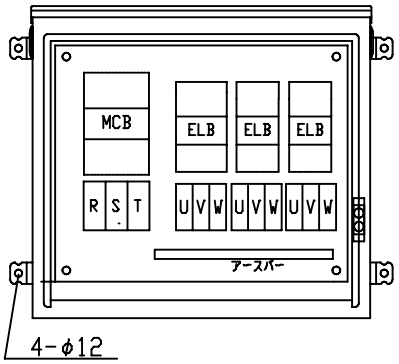

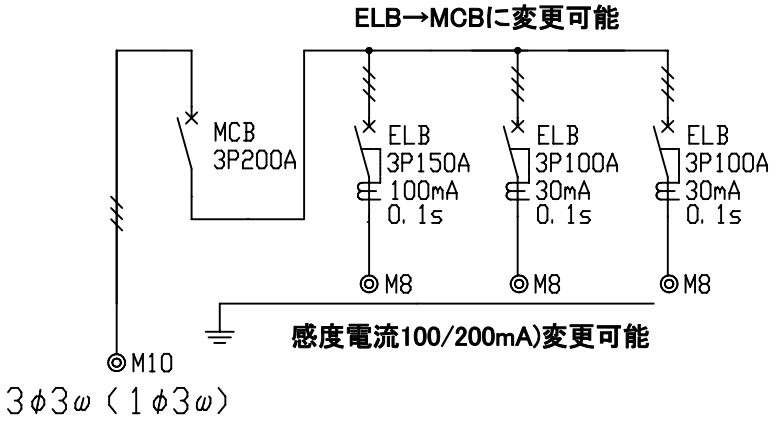

L200－4型（33kg）

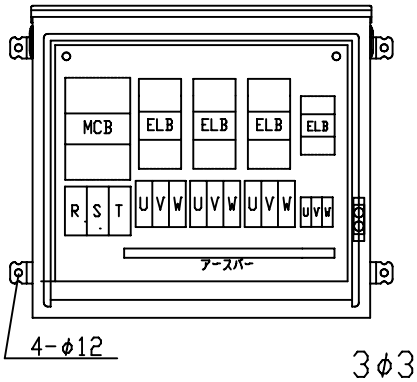

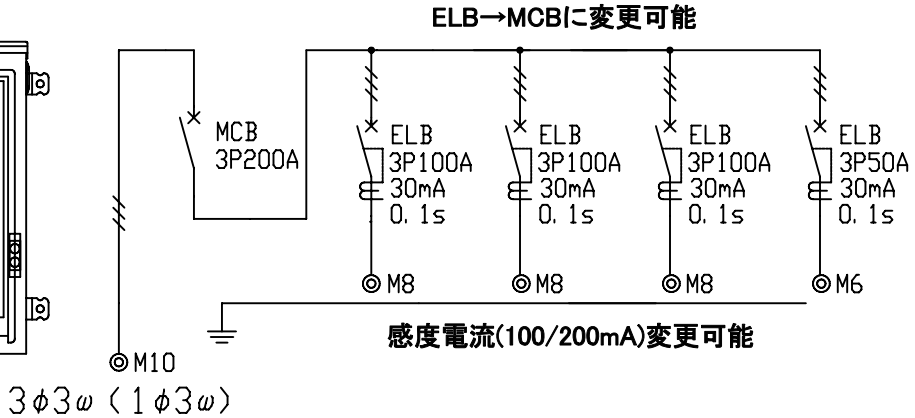

主幹付分電盤（電灯・動力兼用）					BOX寸法（金具取付ピッチ）		
型式	主幹		分岐				
	引込端子台	遮断器	遮断器	端子台	ヨコ	タテ	フカサ
L200-3	3P200A用	MCB	ELB 3P150A×1回路	(38sq用)	600	500	200
	(～100sq)	3P200A	ELB 3P100A×2回路	(38sq用)	(650)	(410)	
L200-4	3P200A用	MCB	ELB 3P100A×3回路	(38sq用)	600	500	200
	(～100sq)	3P200A	ELB 3P 50A×1回路	(14sq用)	(650)	(410)	

⑤-3 主幹付分電盤

若干のブレーカ容量変更は可能ですので、お問い合わせ下さい

L200－5型（34kg）

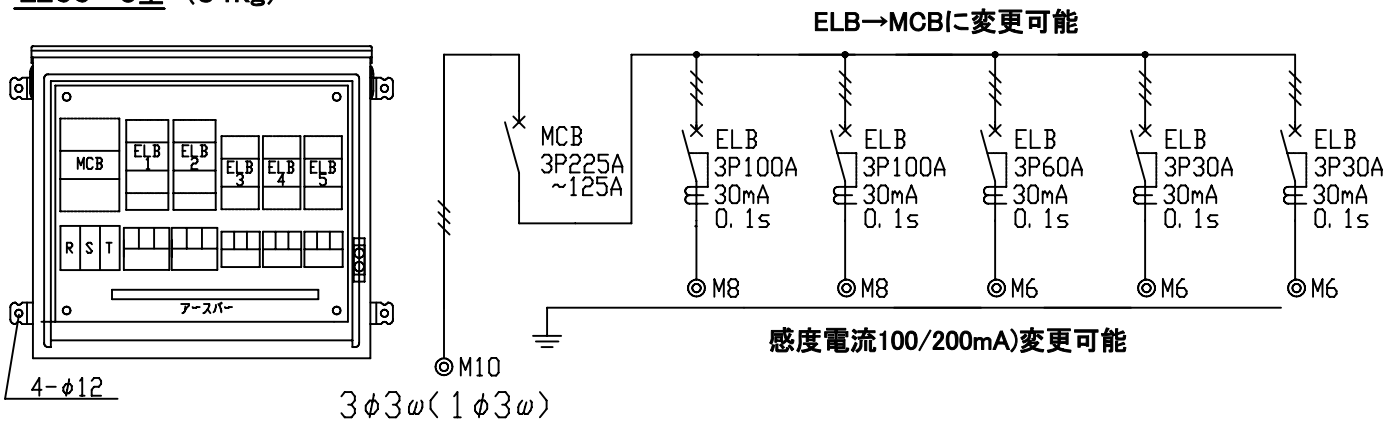

L200－6型（40kg）

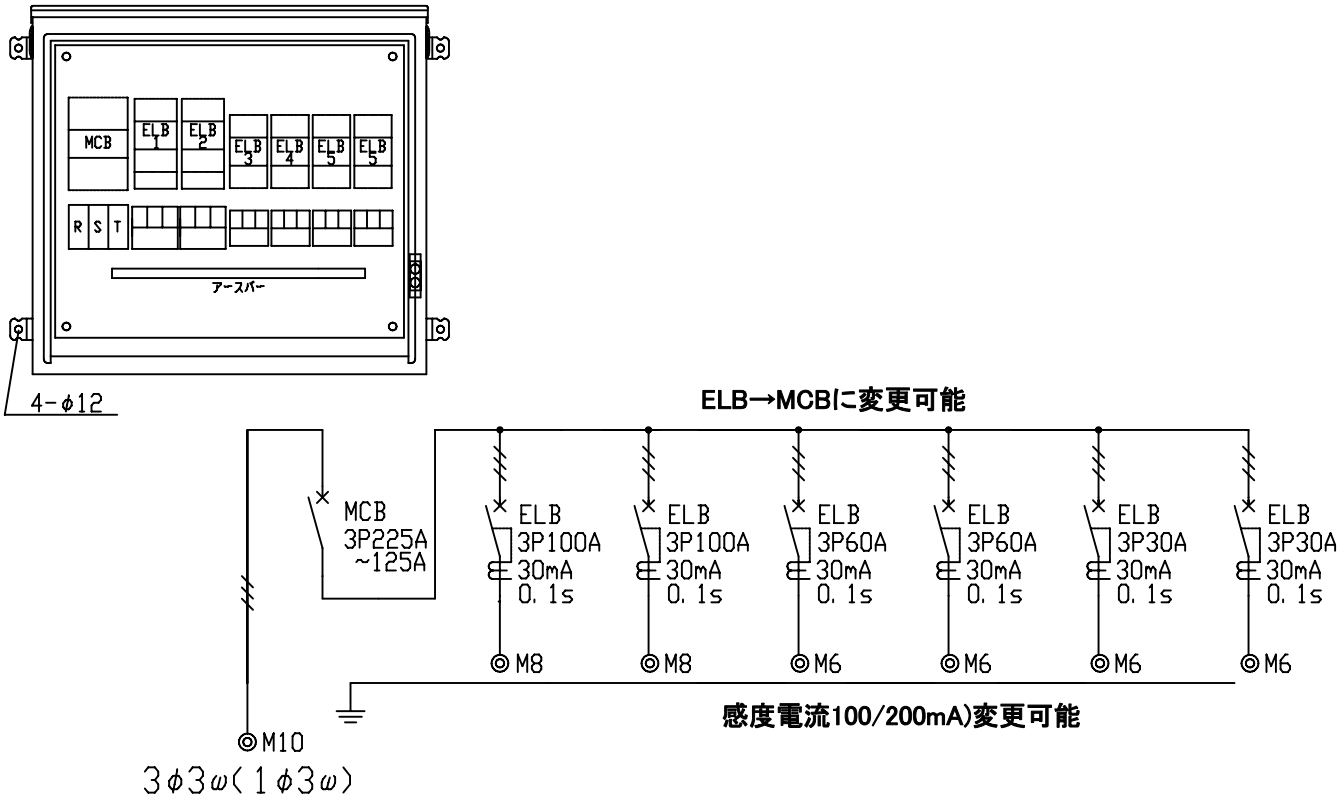

主幹付分電盤（動力用）					BOX寸法（金具取付ピッチ）		
型式	主幹		分岐				
	引込端子台	遮断器	遮断器	差込み端子台	ヨコ	タテ	フカサ
L200-5	3P200A用（～100sq）	MCB	ELB 3P100A×2回路	（38sq用）	600（650）	500（410）	200
		3P225A	ELB 3P 60A×1回路	（14sq用）			
		～3P125A	ELB 3P 30A×2回路	（14sq用）			
L200-6	3P200A用（～100sq）	MCB	ELB 3P100A×2回路	（38sq用）	700（750）	600（510）	200
		3P225A	ELB 3P 60A×2回路	（14sq用）			
		～3P125A	ELB 3P 30A×2回路	（14sq用）			

⑥-1　主幹なし分電盤

若干のブレーカ容量変更は可能ですので、お問い合わせ下さい

P100－3型（21kg）

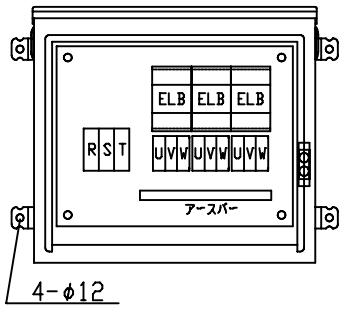

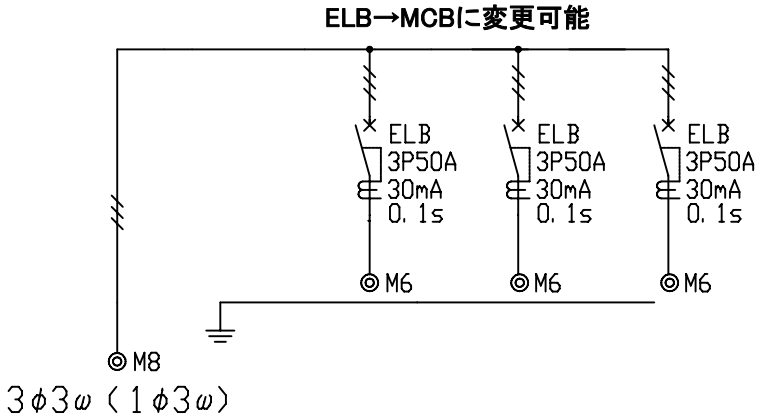

P150－3型（29kg）

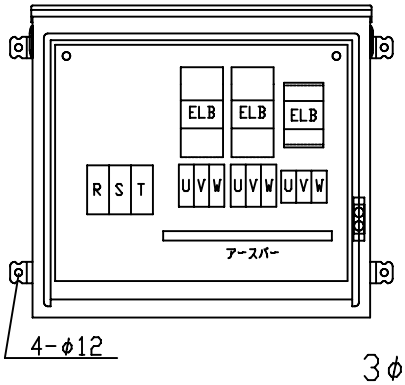

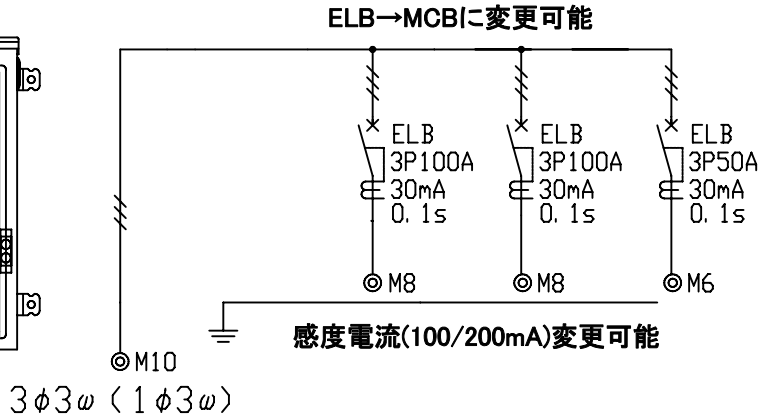

P200－3型（30kg）

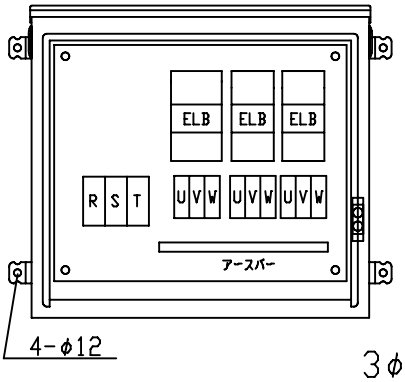

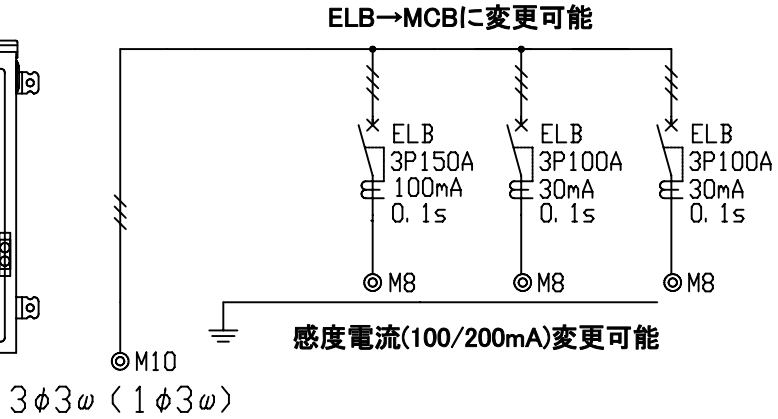

主幹なし分電盤（電灯・動力兼用）					BOX寸法（金具取付ピッチ）		
型式	主幹		分岐				
	引込端子台	遮断器	遮断器	端子台	ヨコ	タテ	フカサ
P100-3	3P100A用（～38sq）		ELB 3P 50A×3回路	（14sq用）	500（550）	400（310）	200
P150-3	3P200A用（～100sq）		ELB 3P100A×2回路	（38sq用）	600（650）	500（410）	200
			ELB 3P 50A×1回路	（14sq用）			
P200-3	3P200A用（～100sq）		ELB 3P150A×1回路	（38sq用）	600（650）	500（410）	200
			ELB 3P100A×2回路	（38sq用）			

⑥-2 主幹なし分電盤

若干のブレーカ容量変更は可能ですので、お問い合わせ下さい

P200－4型（30kg）

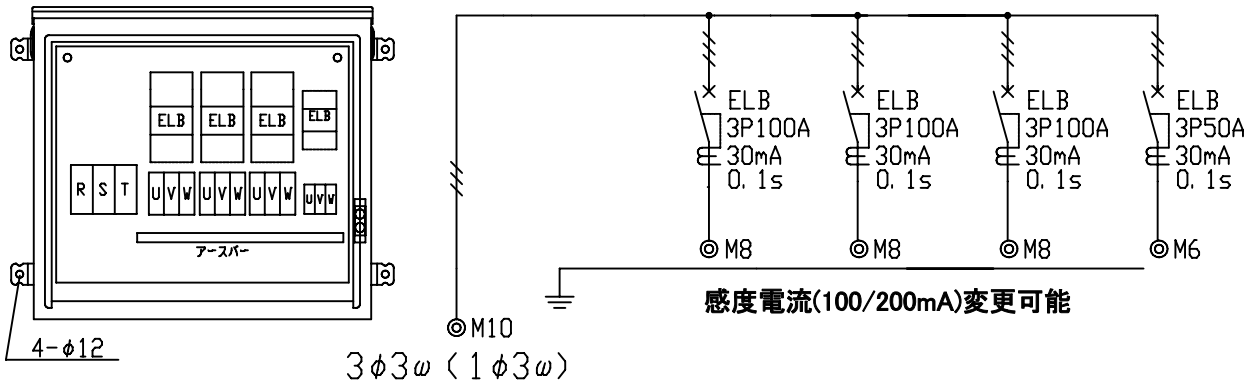

P400－3型（幹線分岐専用）（38kg）

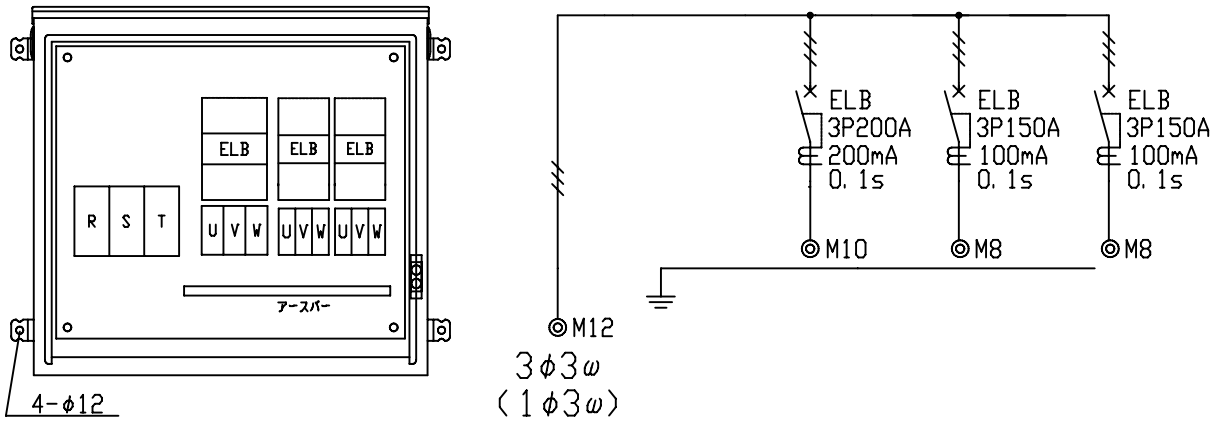

P600－3型（幹線分岐専用）（62kg）

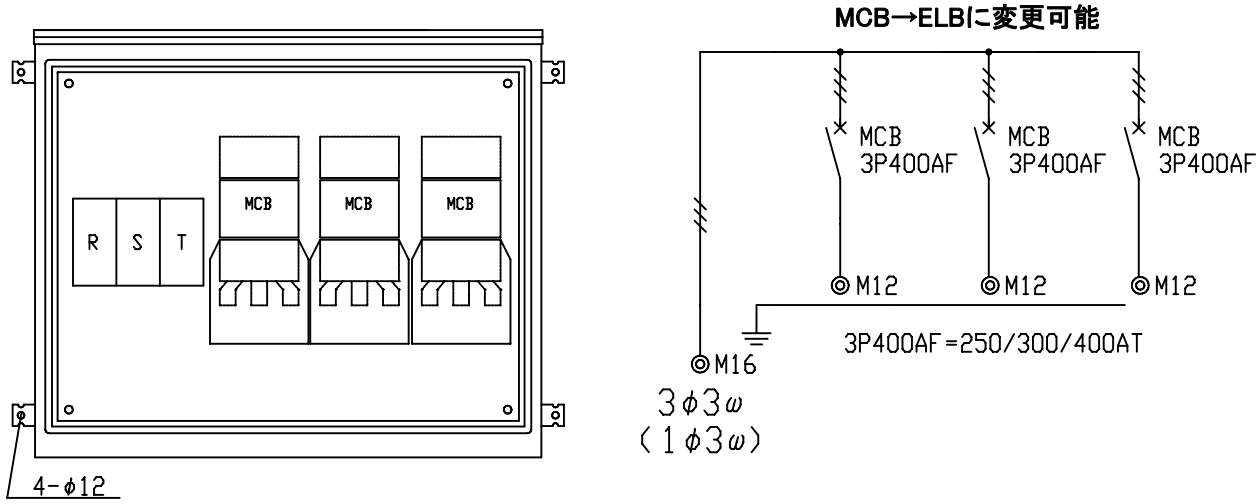

主幹なし分電盤（電灯・動力兼用）					BOX寸法（金具取付ピッチ）		
型式	主幹		分岐				
	引込端子台		遮断器	端子台	ヨコ	タテ	フカサ
P200-4	3P200A用		ELB 3P100A×3回路	（38sq用）	600	500	200
	（～100sq）		ELB 3P 50A×1回路	（38sq用）	（650）	（410）	
P400-3	3P400A用		ELB 3P200A×1回路	（100sq用）	700	600	200
	（～200sq）		ELB 3P150A×2回路	（100sq用）	（750）	（510）	
P600-3	3P650A用		MCB 3P400AF×3回路	銅バー	900	700	200
	（～325sq）		（250/300/400AT）		（950）	（610）	

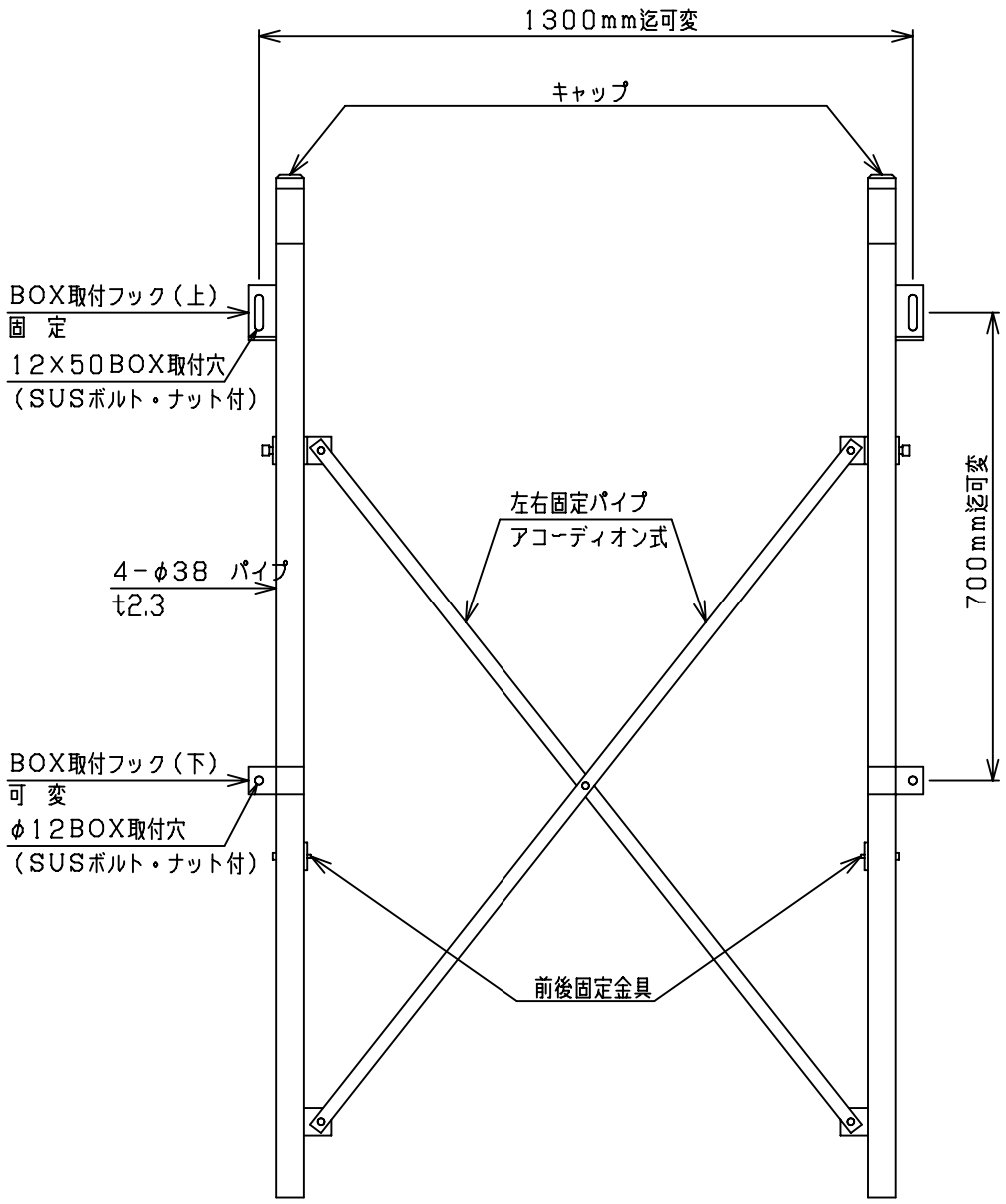

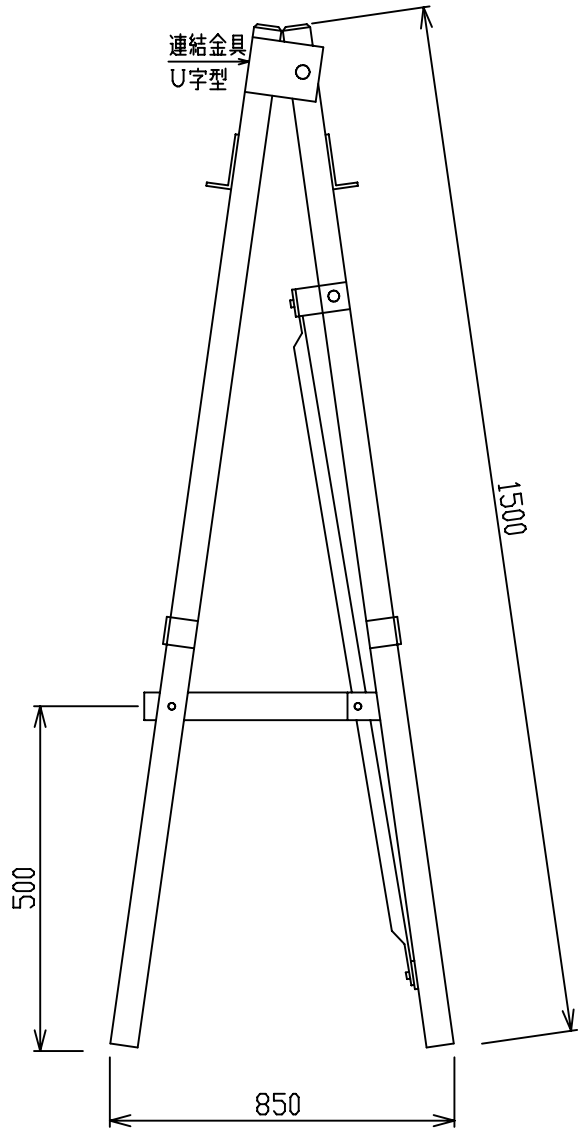

屋外型			品名　仮設分電盤用取付架台（中）		
亜鉛ドブ付け	——	——	WATANABE DENKI CO, LTD.		No.　/

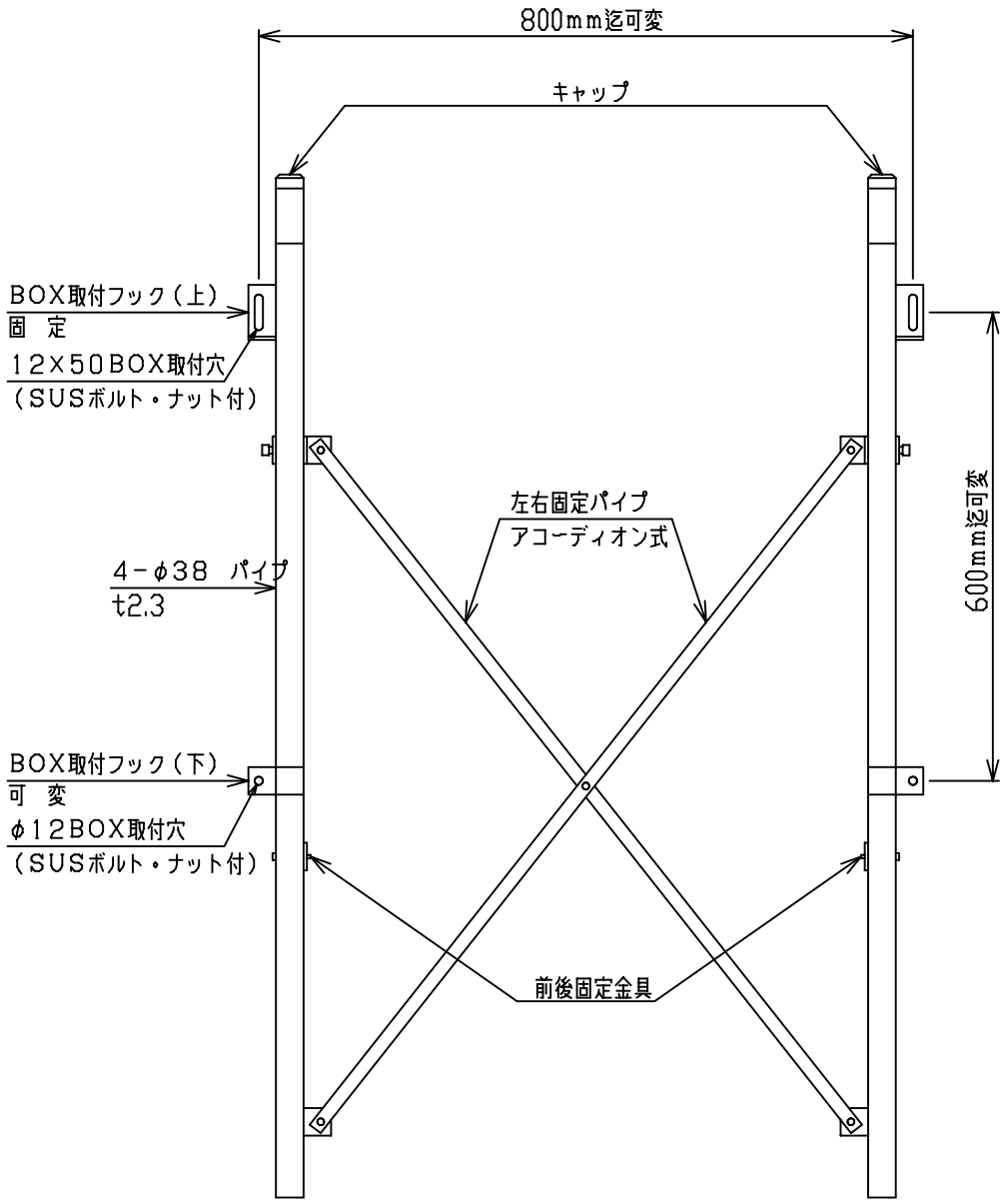

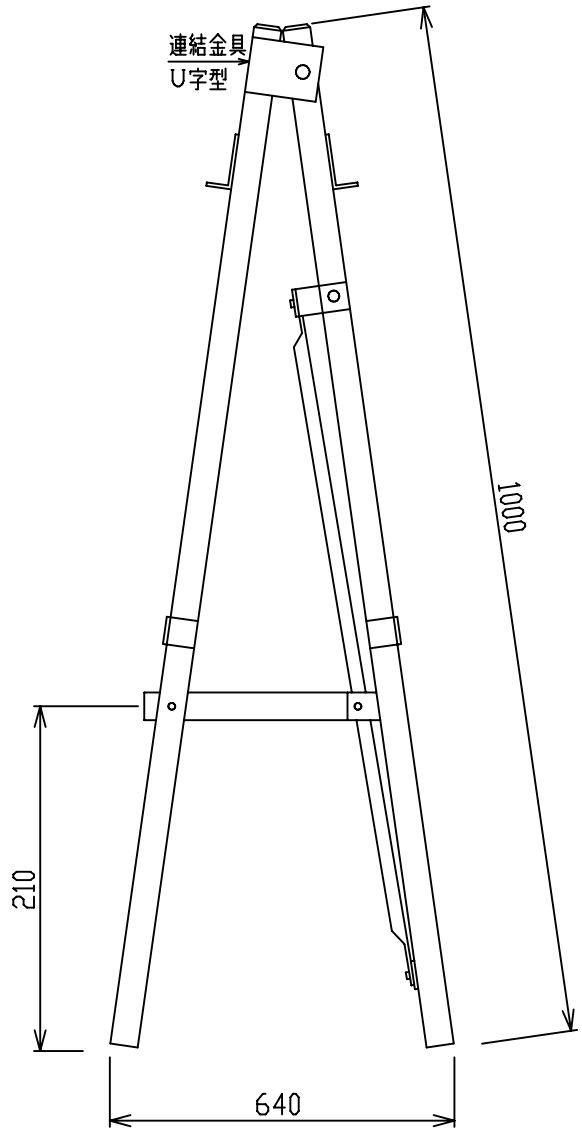

屋外型			品名　仮設分電盤用取付架台（小）		
亜鉛ドブ付け	——	——	WATANABE DENKI CO, LTD.		No.　/